Jedem sein persönlicher Garten



Schon Startklar für Grün 2027?

Praktisch | Langlebig | Wetterfest

Vorsaison'27 - Aktionscode 102

16.11. - 31.12.2026

Webshop Tegum

tegum

Geschäftsbereiche

Unser Sortiment umfasst verschiedene Produktbereiche für Bau, Gewerbe, Fachhandel sowie Haus und Garten.

i

Planen, Folien

Akustikblende / Abdeck- und Schutzplanen / Notdach / Kederflex / Fertigplanen / Baufolien / Stretchfolie / Wärmefolie / Böschungssicherung / Gartenbau- und Tunnel-Folien / Montage-Zubehör

1

Netze

Gerüstschutznetze / Seitenschutznetze / Baustellen-Warnblache / Sichtschutz- und Schattennetze / Sonnensegel / Bauwandplatten / Absperrnetze / Transport- und Containernetze / Rasenschutznetz / Akustik-Netz / Kulturschutznetze / Montage-Zubehör

2

Kleb-, Dicht- und Fugentechnik

Fugendichtbänder BG1, BG2 / Wasserabweisfolien Aussenbereich / Abdichtbänder Innenbereich / Klebebänder und Profile / PU Schäume / Silikone, Hybrid Klebstoffe, Acryl, Hybrid Dichtstoffe

3

Dach und Wand

Dach- und Fassadenbahnen / Luftdichtigkeitsbahnen / Zubehör Dach und Wand / Mauerwerksperren / Gewebe und Vliese / Bautenschutzmatte / Noppenbahnen / Boden-Abdeckung

4

Bewässerung

Schlauch-Verkaufsständer / Gummi- und Industrieschläuche / Kunststoff- und Gartenschläuche / Schlauchwagen, Regner, Pistolen, Giessgeräte / Messingarmaturen Wasser / STORZ™ Kupplungen / Pressluft-Kupplungen / Schlauchklemmen

AKTION

5

Tief- und Teichbau, Teichpflege

Gewebe und Vliese / Bautenschutz / Noppenbahnen / Membranen und Folien / Böschungssicherung / Erosionsschutzgewebe / Pumpen und Filter

6

Haus und Garten

Gartenmöbel- und Grillabdeckungen / Fertigplanen / Sprühgeräte für Haus und Garten / Sprühgeräte für die Reinigung / Winterschutz für Pflanzen / Sichtschutz / Wind-, Sicht- und Schattennetze / Landwirtschaft und Erwerbsgartenbau / Fliegengewebe / Draht- und Zaunwaren

AKTION

7

Werkzeuge, Baugeräte

Brennersysteme / Lötsysteme / Diamantwerkzeuge / Arbeitshandschuhe / Teleskop Leitern / Falt- und teleskopierbares Gerüst / Schlauch- und Kabelbrücken

8

Aktion bis 31.12.2026

Vorsaison 2027 - Jetzt clever vorausplanen und clever profitieren!

Sichern Sie sich schon heute attraktive Vorteile für die Vorsaison 2027.
Nutzen Sie diese Gelegenheit und profitieren Sie von unserem exklusiven Angebot – nur solange Vorrat reicht!
Aktionszeitraum: 16.11. bis 31.12.2026

Sonderrabatte Bewässerung & Schläuche

Entdecken Sie unsere speziellen Angebote diverser Produktgruppen. So steht der neuen Gartensaison nichts mehr im Weg.

Bewässerung — 8% RABATT



Pistolenspritzdüse



Regner

Und viele mehr!

GEKA-Produkte & Zweigventile — 8% RABATT



Schnellkupplung



Armaturen

Und viele mehr!

Aktion bis 31.12.2026

ABA — 5% RABATT



Schlauchklemmen



Schlauchklemmen

Und viele mehr!

TEGUFIX — 8% RABATT



Verschraubung ES mit AG



Winkelanschluss



Schlauchverbinder



Verschraubung



T-Stück IG

Und viele mehr!

Aktion bis 31.12.2026

Gummischläuche — 8% RABATT



Goldschlange



Unipress

Und viele mehr!

Kunststoffschläuche — 8% RABATT



Teguplast



Fitt NTS Plus

Und viele mehr!

Industrieschläuche — 8% RABATT



Airpress



Plastspiral



Ferflex



Absaugschlauch



Benolit

Und viele mehr!

Aktion bis 31.12.2026

8% RABATT

Schlauchwagen



TEGUSTAR® PROFI Set mit ULTRAFLEX® TOP NTS® SKY TECH®

Mit ULTRAFLEX TOP NTS® SKY TECH®, TEGUSTAR® Spritzpistole und Schlauchgarnitur.

Art.-Nr.	Preis brutto/Stk.
50901.012 19 mm x 50 m	**CHF 612.00**



Schlauchwagen ALBA FOREVER II Set mit TEGUPRESS® 18

Mit TEGUPRESS® 18 Gummi-Wasserschlauch, GEKA plus Spritzrohr und Schlauchgarnitur.

Art.-Nr.	Preis brutto/Stk.
50901.353 16 mm × 40 m	**CHF 770.00**



Schlauchwagen TEGUSTAR® PROFI 4-Rad Set

Verzinkter Stahl, Feststellbremse und Luftbereifung. Mit ULTRAFLEX® TOP NTS® SKY TECH®-Schlauch, TEGU-Reinigungspistole und Schlauchgarnitur.

Art.-Nr.	Preis brutto/Stk.
50901.990 19 mm x 50 m	**CHF 626.00**



Schlauchwagen TEGUSTAR® PRO Set

Lackierter Stahlrahmen mit Luftbereifung (Ø 250 mm). Komplettset für Gartenbewässerung, Reinigung und vielseitige Wasseranwendungen.

Art.-Nr.	Preis brutto/Stk.
50901.002 16 mm x 50 m	**CHF 514.00**

QR-Code scannen und Produkt im Webshop ansehen.
Alle Preise in CHF, exkl. MWST und exkl. LSVA.

Aktion bis 31.12.2026

8% RABATT

Schlauchwagen



TEGUSTAR® MIDI Set mit ULTRAFLEX® NTS® SKY TECH®

Jeans

Mit ULTRAFLEX NTS® SKY TECH® JEANS®, Spritzdüse und Schlauchgarnitur.

Art.-Nr.	Preis brutto/Stk.
50901.020 16 mm x 25 m	**CHF 351.00**



ALBA GRANIT Schlauchwagen ULTRAFLEX® NTS® SKY TECH®

Jeans

Mit ULTRAFLEX NTS® SKY TECH® JEANS® inkl. Spritzrohr.

Art.-Nr.	Preis brutto/Stk.
50901.215 16 mm x 25 m	**CHF 471.00**



Schlauchwagen ALBA SILVER® II Set ULTRAFLEX® NTS® PLUS

Mit ULTRAFLEX NTS Plus® Wasserschlauch, TEGUSTAR® PREMIUM SP22 8-Funktionen-Impulsbrause und Schlauchgarnitur.

Art.-Nr.	Preis brutto/Stk.
50901.015 16 mm x 25 m	**CHF 529.00**



TEGUSTAR® PROFI Set mit ULTRAFLEX® NTS® SKY TECH® Work

Mit ULTRAFLEX NTS® SKY TECH® WORK®, TEGU-Reinigungspistole und Schlauchgarnitur.

Art.-Nr.	Preis brutto/Stk.
50901.201 19 mm x 50 m	**CHF 787.00**

QR-Code scannen und Produkt im Webshop ansehen.
Alle Preise in CHF, exkl. MWST und exkl. LSVA.


8%
RABATT
Schlauchwagen zur Konfektionierung
Präzise, effizient und mobil
Webshop Tegum

Aktion bis 31.12.2026

Sonderkonfektion Schlauchwagen

Individuelle Schlauchkonfektionierung aus einer Hand

Ob millimetergenaue Längenzuschnitte, kundenspezifische Kennzeichnungen oder die Zusammenstellung und Konfek tionierung komplexer Schlauchpakete und Leitungssysteme – wir passen unsere Produkte exakt an Ihre Anforderun gen an. Von der individuellen Bearbeitung bis zur fertigen Konfektion erhalten Sie alles aus einer Hand.

- Stellen Sie Ihren Schlauchwagen aus drei Komponenten zusammen:
- Schlauchwagen (1), Schlauch (2) & Brause bzw. Armatur (3)
- Die Artikelnummern 1, 2 und 3 eintragen.

Scan oder Foto senden an: info@tegum.swiss

❶ Schlauchwagen (leer)

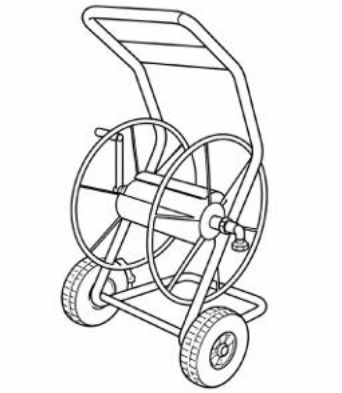

Art. Nr.:

+

❷ Schlauch



Art. Nr.:

+

❸ Brause/Armatur



Art. Nr.:

G.F. PRO

8% RABATT









GF Garden – clevere Bewässerungsideen

Praktisch & vielseitig

Webshop Tegum

Aktion bis 31.12.2026

8% RABATT

Neuheit: Cleveres selbstverlängerndes Schlauchset

Kompakt, leicht und platzsparend – ideal zum Bewässern und Reinigen im Aussenbereich.

Profitieren Sie jetzt von einmaligen Einführungspreisen bis 31.12.2026.



GF Aquapop Pink

Selbstverlängerndes Schlauchset

Art.-Nr.	Preis brutto/Set
55007.304 15 m	**CHF 89.75**
55007.305 30 m	**CHF 119.65**



GF Aquapop Blau

Selbstverlängerndes Schlauchset

Art.-Nr.	Preis brutto/Set
55007.302 15 m	**CHF 89.75**
55007.303 30 m	**CHF 119.65**



GF Aquapop Lime

Selbstverlängerndes Schlauchset

Art.-Nr.	Preis brutto/Set
55007.306 15 m	**CHF 89.75**
55007.307 30 m	**CHF 119.65**



GF Aquapop Grau

Selbstverlängerndes Schlauchset

Art.-Nr.	Preis brutto/Set
55007.308 15 m	**CHF 89.75**
55007.309 30 m	**CHF 119.65**

QR-Code scannen und Produkt im Webshop ansehen.
Alle Preise in CHF, exkl. MWST und exkl. LSVA.

Aktion bis 31.12.2026

8% RABATT

Bewässerungscomputer



GF "AQUATIME DUE.5"

GF Garden

Bis zu zwei Bewässerungen pro Tag, 1 Minute bis 23 Stunden 59 Minuten. Grosses Display, 3-Tasten-Bedienung, 9V-Batterie.

Art.-Nr.	Preis brutto/Stk.
55007.251	CHF 113.00



GF16 „Easy" Elektronischer Wassercomputer

GF Garden

63 voreingestellte Programme, einfache Bedienung über zwei Drehgriffe. 9V-Batterie, 0,5–10 bar.

Art.-Nr.	Preis brutto/Stk.
55007.250	CHF 235.15

QR-Code scannen und Produkt im Webshop ansehen.
Alle Preise in CHF, exkl. MWST und exkl. LSVA.

Aktion bis 31.12.2026

8% RABATT

Schlauchboxen



TEGUSTAR® A2-PROFI Automatik-Schlauchaufroller

Rostfrei

Automatische Aufrollfunktion, mit 20 m Gummischlauch Ø 19 mm, Betriebsdruck 20 bar. Silber/schwarz. Gewicht 30 kg

Art.-Nr.	Preis brutto/Stk.
50201.008 20 m	**CHF 1'699.00**



TEGUSTAR® BLACK Schlauchbox-Set

UV-beständig, mit 20 m ULTRAFLEX NTS® SKY TECH® 16 mm, Messing-Schnellkupplungen und 9-Funktionen-Impulsbrause. Gewicht 2.5 kg

Art.-Nr.	Preis brutto/Stk.
50201.007 52x22,5x47,4 cm	**CHF 655.00**



Schlauchaufbewahrungsbox Typ 20

Kompakte Ausführung mit 20 m PVC-Schlauch 13 mm. Gehäuse aus PP, UV-stabilisiert. Gewicht 6.3 kg

Art.-Nr.	Preis brutto/Stk.
50201.002 44 × 17 × 38 cm	**CHF 195.00**



Schlauchaufbewahrungsbox Typ 2015

Grössere Ausführung mit 20 m PVC-Schlauch 15 mm für mehr Wasserdurchfluss. Gehäuse aus PP, UV-stabilisiert. Gewicht 11 kg

Art.-Nr.	Preis brutto/Stk.
50201.003 43 × 23 × 48 cm	**CHF 345.00**

QR-Code scannen und Produkt im Webshop ansehen.
Alle Preise in CHF, exkl. MWST und exkl. LSVA.

Aktion bis 31.12.2026

8% RABATT

Schlauchhalter



ALBA MIDI Schlauchhalter

INOX

Robust, schlauchschonend, lebensmitteltauglich. Für bis zu 160 m (Ø 13 mm) bzw. 50 m (Ø 25 mm). Gewicht 0,9 kg

Art.-Nr.	Preis brutto/Stk.
50801.020	CHF 72.00



TEGUSTAR® MIDI Schlauchhalter

Stahl verzinkt

Mit Verstärkungsrippen. Für bis zu 160 m (Ø 13 mm) bzw. 50 m (Ø 25 mm). Gewicht 1,2 kg

Art.-Nr.	Preis brutto/Stk.
50801.001	CHF 16.50

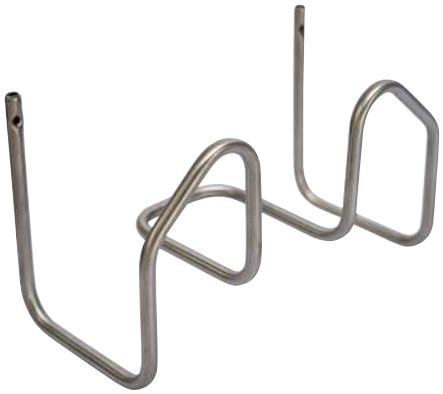

TEGUSTAR® Wandschlauchhalter

INOX

Edelstahl, Schlauchaufnahme ca. 25 m. Gewicht 3,6 kg

Art.-Nr.	Preis brutto/Stk.
50801.022	CHF 22.50

QR-Code scannen und Produkt im Webshop ansehen.
Alle Preise in CHF, exkl. MWST und exkl. LSVA.


8%
RABATT
Shop-in-Shop Lösungen von Tegum
Verkaufswelten gestalten.
Webshop Tegum

Das Tegum-Ladenkonzept – Die ideale Lösung für Fach- und Handwerkershops

Mit unserem bedürfnisorientierten Shop-in-Shop-Konzept gestalten wir gemeinsam mit unseren Kunden individuelle, mass geschneiderte Sortimente. Das modulare Display präsentiert die Produkte übersichtlich, kompakt und verkaufsstark – optimal strukturiert und jederzeit griffbereit.

Ideal für Profi-Fach- und Handwerkershops.







Die durchdachte Shop-in-Shop-Lösung für Schlauch-Meterware

Stift und Sicherungsring mäde by Tegum

Unser durchdachtes Verbindungssystem aus Stift und Sicherungsring sorgt für eine sichere Befestigung der einzelnen Elemente und gewährleistet eine hohe Stabilität sowie zuverlässigen Halt.



1 Stift	A
1 Sicherungsring	B

Der Stift ist passend zur Grösse der Spulen in 3 Grössen erhältlich: S – M – L.

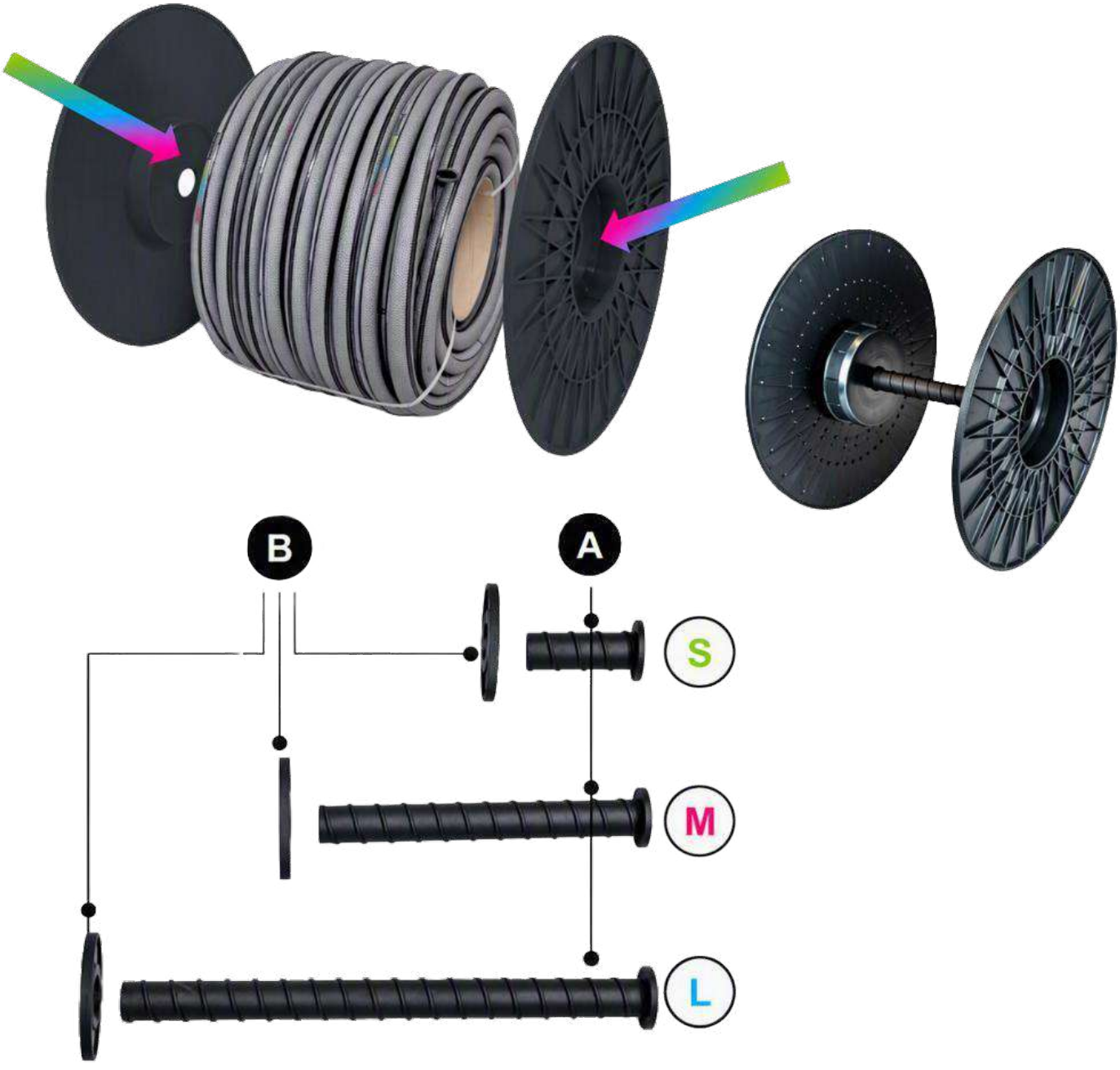

Aktion bis 31.12.2026

8% RABATT

Rothenberger



Rothenberger RoButan RS 220

Der Umwelt zuliebe: Hitze statt Herbizide.

Universaldruckgasdose AT 2000 für Nachfüll- bzw. Universalgas-Geräte. Signalwort „Gefahr" (H220, H280), UN 2037, Klasse 2 / 2.1

Art.-Nr.	Preis brutto/Stk.
44070.016 600 ml	**CHF 7.10**



Rothenberger Unkrautbrenner RS 220

Unkraut gezielt mit Hitze entfernen.

Für externe Gasflaschen, Flammtemperatur bis 1.000 °C, chrombeschichteter Brennerkopf (60 mm).

Art.-Nr.	Preis brutto/Stk.
44070.015 1000 °C	**CHF 35.40**



Rothenberger Multigas 300

Druckminderer aus Messing für Gasflaschen bis 33 kg. Ausgang 3/8" EN ISO 228-1-LH, 2,5 bar.

Art.-Nr.	Preis brutto/Stk.
44070.021 2.5 bar	**CHF 9.60**

QR-Code scannen und Produkt im Webshop ansehen.
Alle Preise in CHF, exkl. MWST und exkl. LSVA.

Ihr zuverlässiger Partner

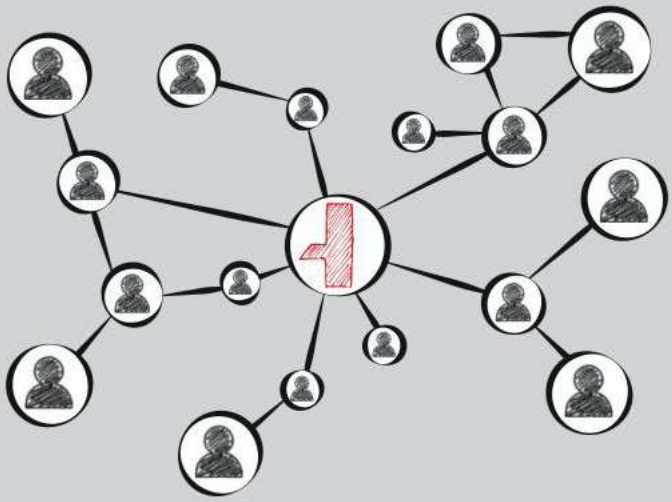

Mit unseren Geschäftspartnern schaffen wir eine Vertrauensbasis für eine langfristige und gesunde Zusammenarbeit.

Mit Partnerschaft, Offenheit, Loyalität und gemeinsamem Erfolg. Mit Respekt für alle beteiligten Parteien.

„Zusammenkommen ist ein Anfang, Zusammenbleiben ist ein Fortschritt, Zusammenarbeiten ist ein Erfolg"!

Bitte wenden Sie sich an unseren Innendienst über ch@tegum.swiss, 052 723 63 30 oder nehmen Sie Kontakt mit Ihrer Aussendienstmitarbeiterin oder Ihrem Aussendienstmitarbeiter auf.

Jet Pletscher
Gebiet Ost
+41 79 194 44 42
jet.pletscher@tegum.swiss

Gjergj Dashi
Gebiet Tessin
+41 79 543 63 75
gjergj.dashi@tegum.swiss

Maya Lübke
Gebiet Zentral
+41 79 501 93 98
maya.luebke@tegum.swiss

Laurent Sugnaux
Gebiet West
+41 79 729 19 91
laurent.sugnaux@tegum.swiss

Marco Spycher
Gebiet Nord-West
+41 79 671 88 67
marco.spycher@tegum.swiss

Marco Panza
Key Account / Verkaufsleiter
+41 79 380 39 40
marco.panza@tegum.swiss



Ihr dynamischer Partner für Bau, Gewerbe und Fachhandel

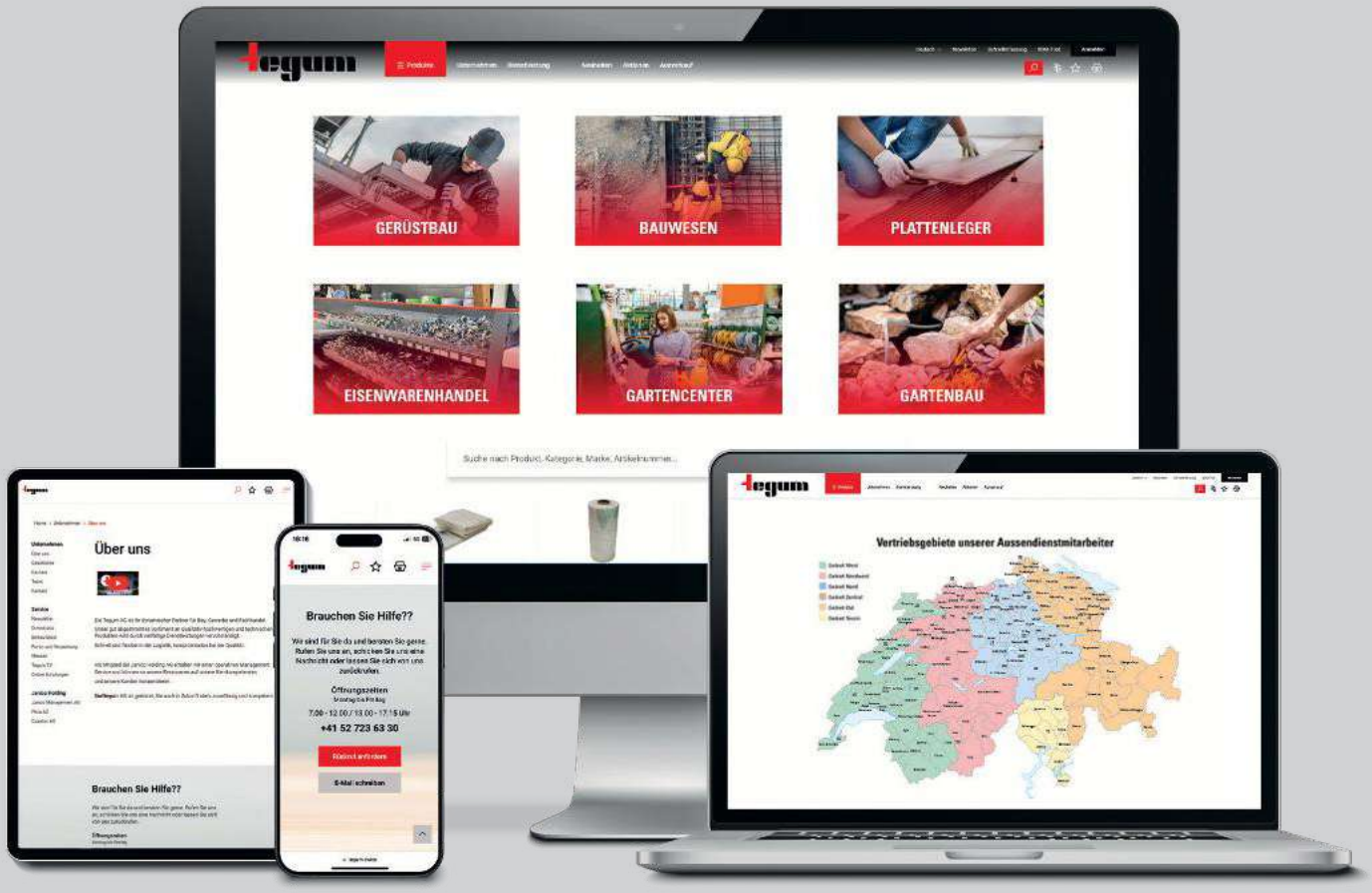

Besuchen Sie unsere Website unter **tegum.swiss** und informieren Sie sich über Neuheiten, Aktionen oder Geschehnisse rund um die Firma Tegum AG.

Zürcherstrasse 350 | CH-8500 Frauenfeld
T+41 (0)52 723 63 30 | www.tegum.swiss | ch@tegum.swiss

11. 2026